ILLUMIGO MODULAR

ILLGO-MOD





Illumigo™ Modular è il sistema espositivo luminoso modulare, perfetto per fiere, eventi e aree promozionali. Facile da trasportare, montare e riconfigurare, combina la potenza comunicativa della retroilluminazione LED con la massima flessibilità modulare.

CARATTERISTICHE

- Profili in alluminio bianco da 120 mm.
- LED integrati preinstallati.
- Estensione opzionale per personalizzare la larghezza.
- Cornice autoportante bifacciale in alluminio.
- Borsa di trasporto con ruote inclusa.
- Piedini di supporto inclusi.
- Asta di rinforzo interno.

I PLUS

- Montaggio rapido e tool-free.
- Struttura modulare collegabile (L, T, U).
- Disponibile in diverse misure.
- Fissaggio grafico con bordino (SEG).



Disponibili diversi connettori e basi



Borsa di trasporto con ruote inclusa



Luci a LED pre-assemblate

Lavoriamo ogni giorno per offrirti le migliori soluzioni e prodotti innovativi e di qualità. Questi sviluppi possono apportare modifiche ai prodotti. Le dimensioni sono fornite a titolo indicativo. Le foto sono solo a scopo illustrativo.

ILLUMIGO MODULAR

ILLGO-MOD

SPECIFICHE TECNICHE



Codice	Descrizione	Dimensioni struttura (mm) - l x h x p	Peso struttura assemblata	Dimensioni del collo (mm) - l x h x p	Peso collo
ILLGO-MOD-1825	ILLUMIGO Modular 1850x2480mm	1850 x 2489 x 590	19.8 kg	1450 x 175 x 450	24.8 kg
ILLGO-MOD-2825	ILLUMIGO Modular 2850x2480mm	2850 x 2489 x 590	25.4 kg	1450 x 175 x 500	31.2 kg
ILLGO-MOD-3000	ILLUMIGO Modular 3000x2480mm	3000 x 2489 x 590	26.5 kg	1440 x 170 x 630	32 kg
ILLGO-MOD-3825	ILLUMIGO Modular 3850x2480mm	3850 x 2489 x 590	32.4 kg	1450 x 175 x 450 1360 x 175 x 450	20.8 kg 20.3 kg
ILLGO-MOD-4825	ILLUMIGO Modular 4850x2480mm	4850 x 2489 x 590	39.8 kg	1450 x 175 x 450 1360 x 175 x 450	26.8 kg 22.5 kg
ILLGO-MOD-5825	ILLUMIGO Modular 5850x2480mm	5850 x 2489 x 590	45.6 kg	1450 x 175 x 500 1360 x 175 x 450	29 kg 26.7 kg
ILLGO-MOD-EXT-0825	Estensione ILLUMIGO Mod. 850x2480mm	850 x 2489 x 120	5.4 kg	1280 x 170 x 230	7.7 kg
ILLGO-MOD-EXT-1025	Estensione ILLUMIGO Mod. 1000x2480mm	1000 x 2489 x 120	5.8 kg	1310 x 180 x 235	8.2 kg

SCHEDA PRODOTTO

Lavoriamo ogni giorno per offrirti le migliori soluzioni e prodotti innovativi e di qualità. Questi sviluppi possono apportare modifiche ai prodotti. Le dimensioni sono fornite a titolo indicativo. Le foto sono solo a scopo illustrativo.

ILLUMIGO MODULAR

ILLGO-MOD

SPECIFICHE TECNICHE

Struttura	Quantità Basi	Quantità Componenti (traverse / croci / sezioni)	Peso / Peso con est. 850 / Peso con est. 1000 (kg)	Quantità Trasformatori
1850 x 2480 mm	3	4 / 1 / 8	23 / 29.45 / 30	1
2850 x 2480 mm	4	7 / 2 / 10	29.4 / 35.85 / 36.4	1
3000 x 2480 mm	4	7 / 2 / 10	30.4 / 37.55 / 38.1	1
3850 x 2480 mm	5	10 / 3 / 12	37.1 / 43.55 / 44.1	2
4850 x 2480 mm	6	13 / 4 / 14	45.4 / 51.85 / 52.4	4
5850 x 2480 mm	7	16 / 5 / 16	51.9 / 58.35 / 58.9	4
Estensione 850	1	3 / 1 / 2	6.45	0
Estensione 1000	1	3 / 1 / 2	7	0

Struttura	Numero borse	Dimensioni borse (mm) - l x h x p	Peso borse
1850 x 2480 mm	1	1450 x 175 x 450	23 kg
2850 x 2480 mm	1	1450 x 175 x 500	29.4 kg
3000 x 2480 mm	1	1440 x 170 x 630	30.2 kg
3850 x 2480 mm	2	1450 x 175 x 450 1360 x 175 x 450	18.5 kg 19 kg
4850 x 2480 mm	2	1450 x 175 x 450 1360 x 175 x 450	25 kg 20.7 kg
5850 x 2480 mm	2	1450 x 175 x 500 1360 x 175 x 450	27.2 kg 24.9 kg
Estensione 850	1	1280 x 170 x 230	6.45 kg
Estensione 1000	1	1310 x 180 x 235	7 kg

ISTRUZIONI MONTAGGIO

Lavoriamo ogni giorno per offrirti le migliori soluzioni e prodotti innovativi e di qualità. Questi sviluppi possono apportare modifiche ai prodotti. Le dimensioni sono fornite a titolo indicativo. Le foto sono solo a scopo illustrativo.

ILLUMIGO MODULAR

ILLGO-MOD

ASSEMBLAGGIO STRUTTURA

Assemblaggio basi: ripetere i passaggi da 1 a 9 per tutte le basi centrali e laterali.

1

Disponi di fronte a te la base e la parte della cornice inferiore sottosopra. Inserisci la base nella canalina della cornice.

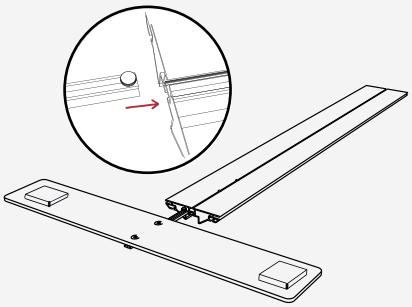

2

Fissa con l'apposita vite la base alla cornice.

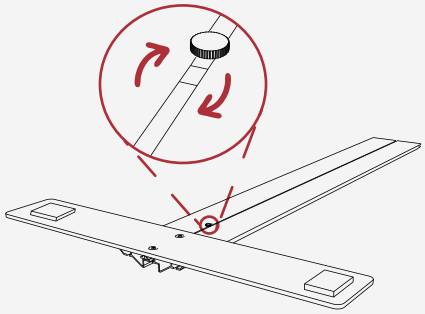

3

Ripeti il procedimento per la seconda base laterale.

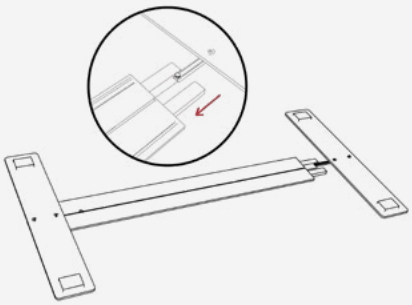

4

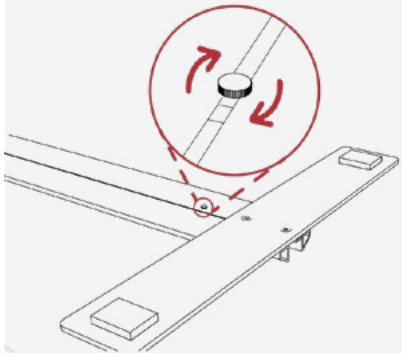

5

Ruota la cornice con le basi per disporle dal lato corretto.

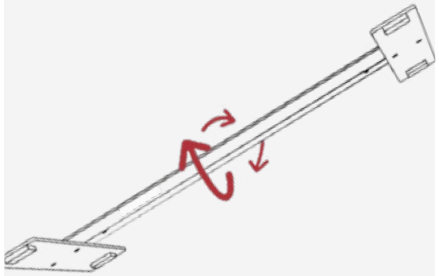

6

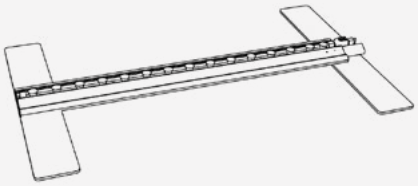

Lavoriamo ogni giorno per offrirti le migliori soluzioni e prodotti innovativi e di qualità. Questi sviluppi possono apportare modifiche ai prodotti. Le dimensioni sono fornite a titolo indicativo. Le foto sono solo a scopo illustrativo.

ILLUMIGO MODULAR

ILLGO-MOD

ASSEMBLAGGIO STRUTTURA

Assemblaggio basi: ripetere i passaggi da 1 a 9 per tutte le basi centrali e laterali.

7

Ripeti il procedimento per le basi centrali.

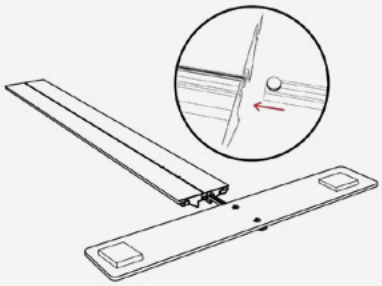

8

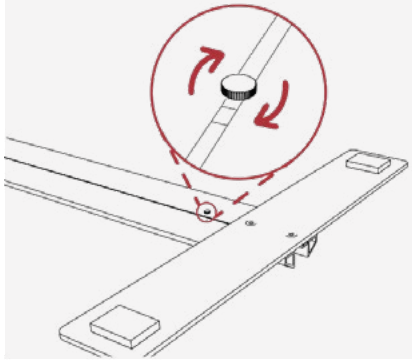

9

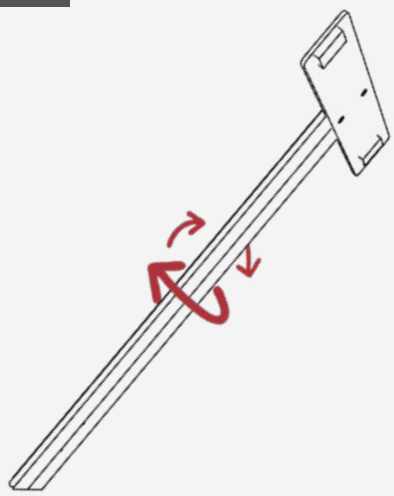

10

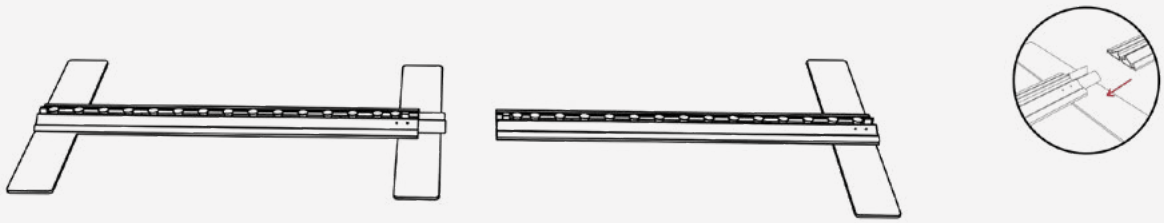

11

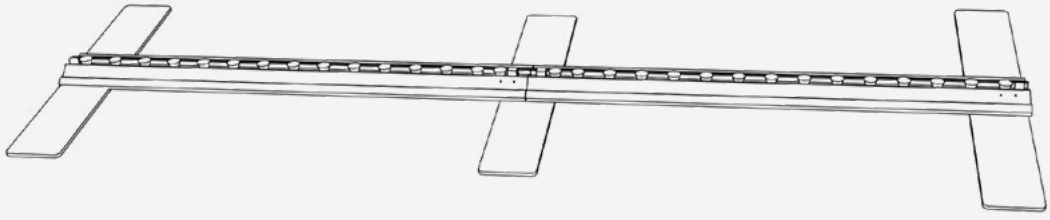

Lavoriamo ogni giorno per offrirti le migliori soluzioni e prodotti innovativi e di qualità. Questi sviluppi possono apportare modifiche ai prodotti. Le dimensioni sono fornite a titolo indicativo. Le foto sono solo a scopo illustrativo.

ILLUMIGO MODULAR

ILLGO-MOD

ASSEMBLAGGIO STRUTTURA

12

Unisci la prima sezione verticale della cornice alla base.

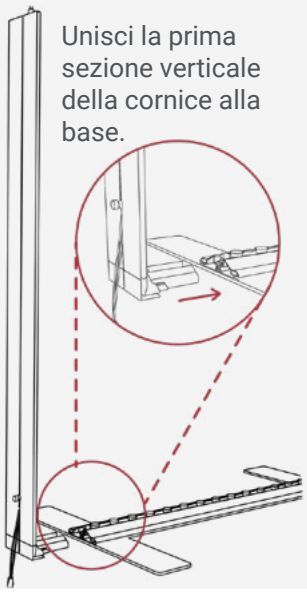

13

Aggancia la traversa verticale alla base.

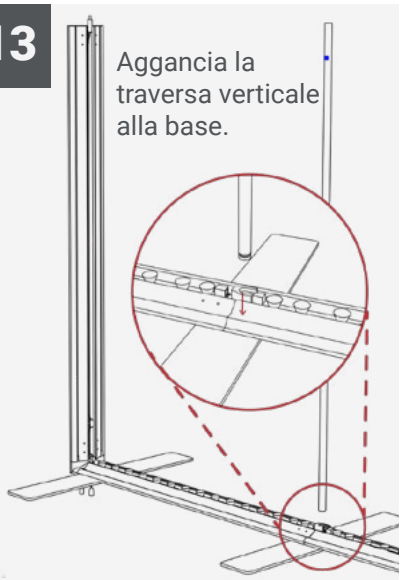

14

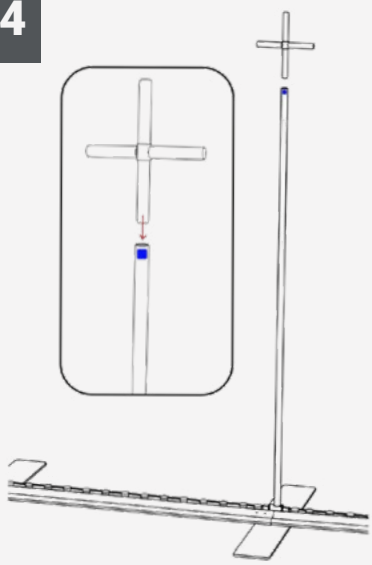

15

Aggancia le traverse orizzontali alla sezione verticale e con l'unione a "croce".
Unisci anche la seconda sezione della cornice verticale alla base.

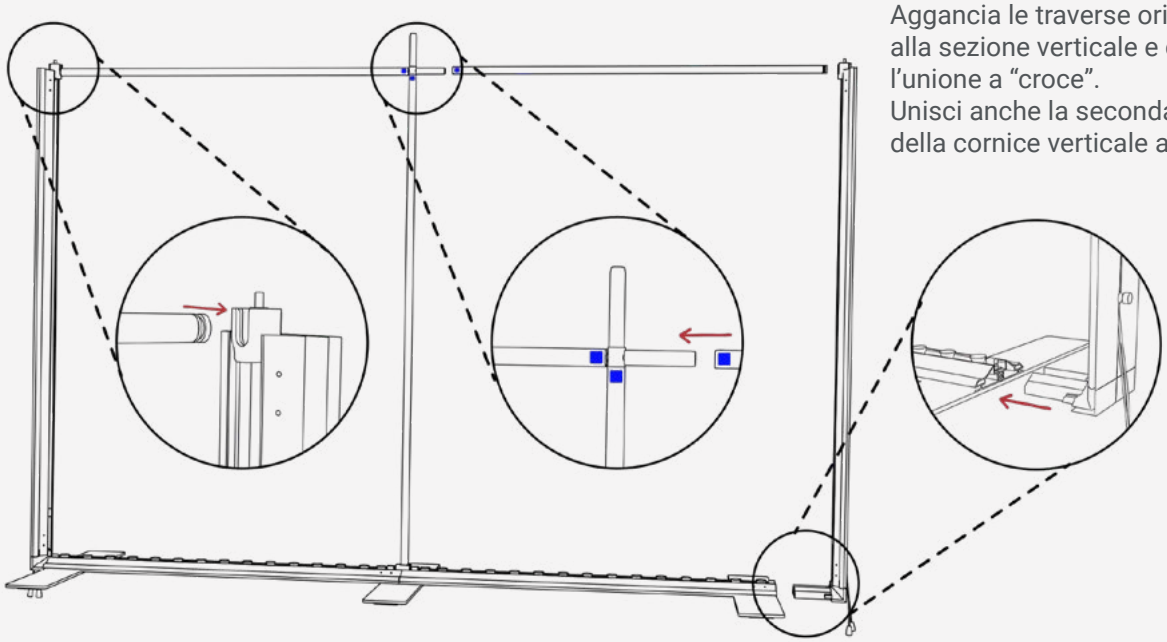

Lavoriamo ogni giorno per offrirti le migliori soluzioni e prodotti innovativi e di qualità. Questi sviluppi possono apportare modifiche ai prodotti. Le dimensioni sono fornite a titolo indicativo. Le foto sono solo a scopo illustrativo.

ILLUMIGO MODULAR

ILLGO-MOD

ASSEMBLAGGIO STRUTTURA

16

Unisci la seconda parte verticale della cornice a quella inferiore e fai lo stesso con la traversa.



17

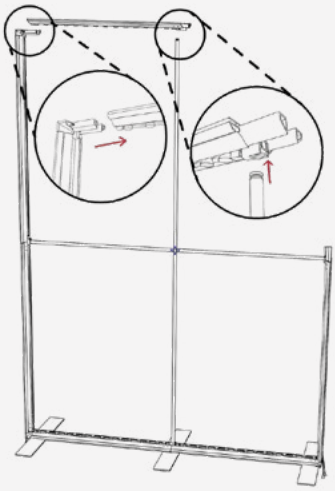

18

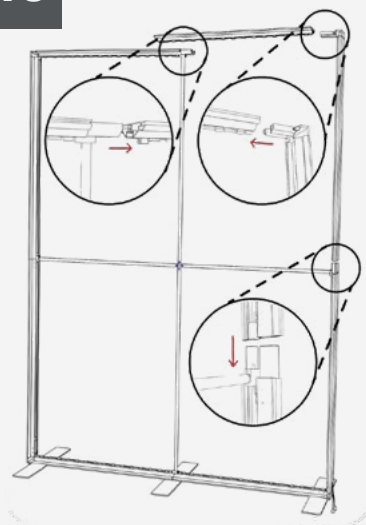

19

Installa la grafica inserendo il bordino prima sugli angoli.

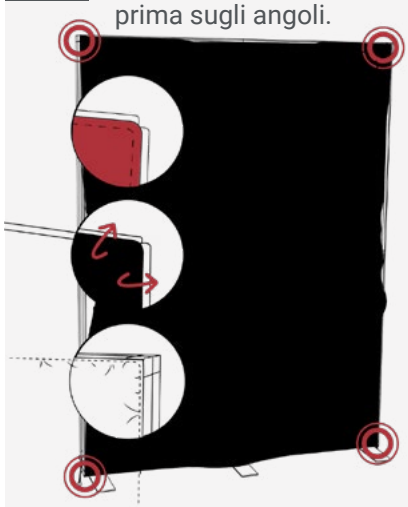

20

Procedi inserendo il bordino a metà di ogni lato.

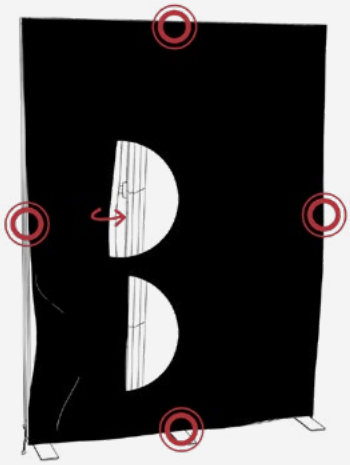

21

Completa inserendo il bordino della grafica lungo tutto il profilo.

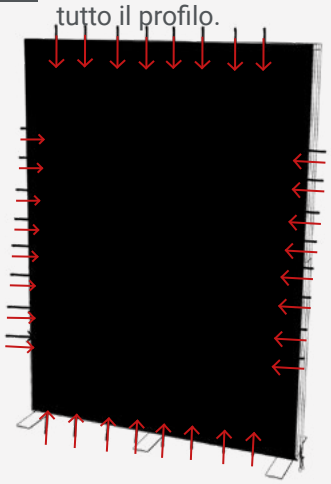

ISTRUZIONI MONTAGGIO

Lavoriamo ogni giorno per offrirti le migliori soluzioni e prodotti innovativi e di qualità. Questi sviluppi possono apportare modifiche ai prodotti. Le dimensioni sono fornite a titolo indicativo. Le foto sono solo a scopo illustrativo.

ILLUMIGO MODULAR

ILLGO-MOD

ASSEMBLAGGIO ESTENSIONI

1

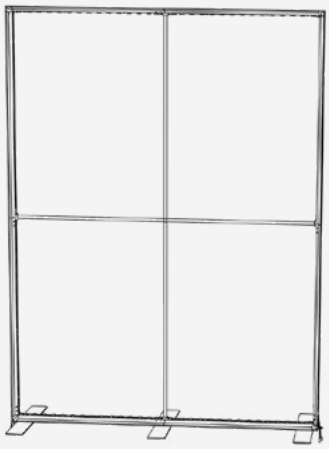

2 Separa a metà la cornice.

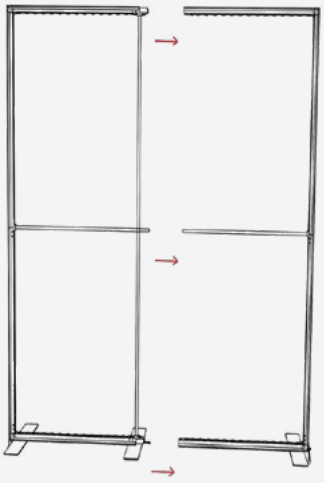

3 Assembla la base alla sezione dell'estensione.

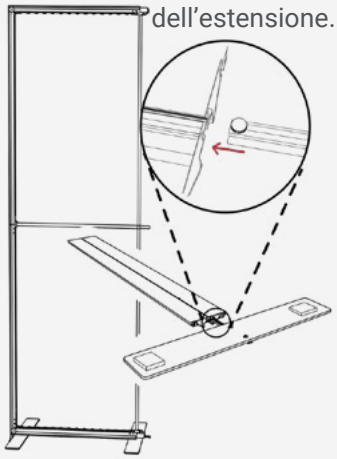

4 Ruota l'estensione con la base dal lato corretto.



5 Aggancia l'estensione a metà della cornice.



ISTRUZIONI MONTAGGIO

Lavoriamo ogni giorno per offrirti le migliori soluzioni e prodotti innovativi e di qualità. Questi sviluppi possono apportare modifiche ai prodotti. Le dimensioni sono fornite a titolo indicativo. Le foto sono solo a scopo illustrativo.

ILLUMIGO MODULAR

ILLGO-MOD

ASSEMBLAGGIO ESTENSIONI

6 Installa le traverse.

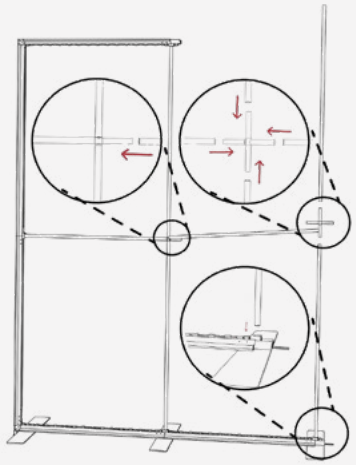

7 Installa l'estensione superiore.

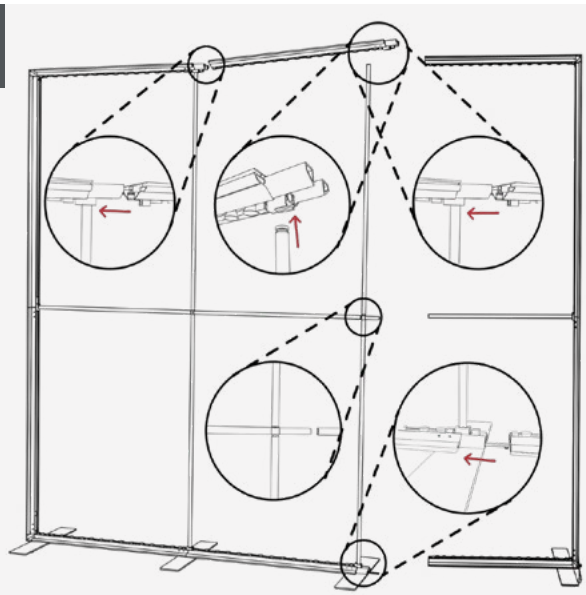

8

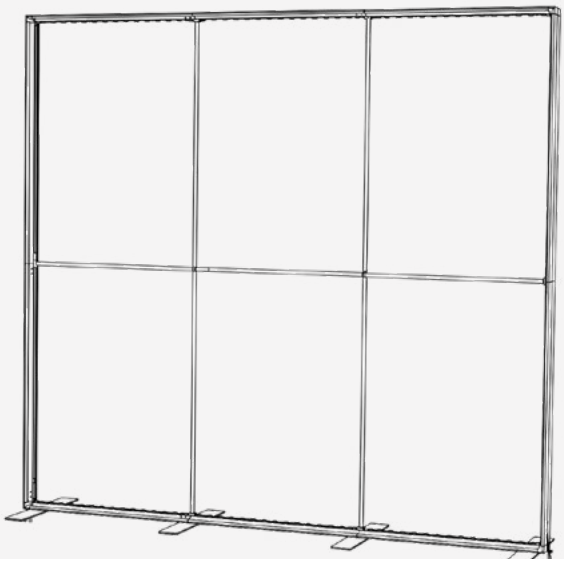

Lavoriamo ogni giorno per offrirti le migliori soluzioni e prodotti innovativi e di qualità. Questi sviluppi possono apportare modifiche ai prodotti. Le dimensioni sono fornite a titolo indicativo. Le foto sono solo a scopo illustrativo.

ILLUMIGO MODULAR

ILLGO-MOD

INSTALLAZIONE TRASFORMATORE

1850 (l) x 2480 (h)

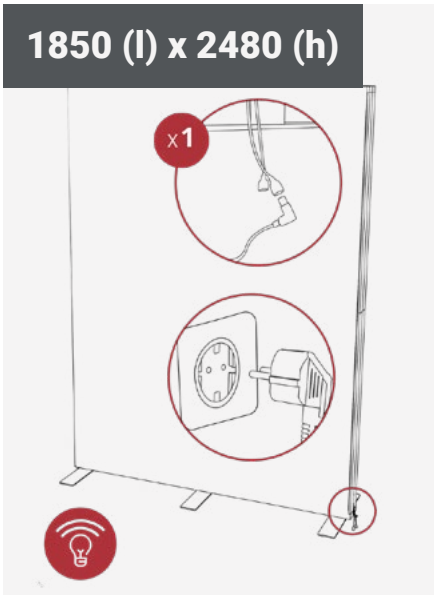

2850 (l) x 2480 (h)
3850 (l) x 2480 (h)

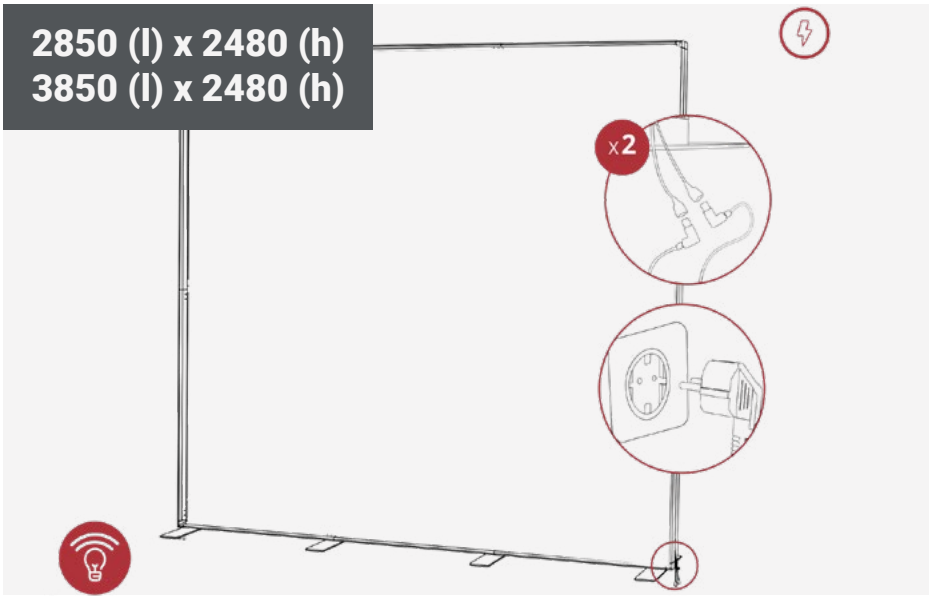

4850 (l) x 2480 (h)
5850 (l) x 2480 (h)

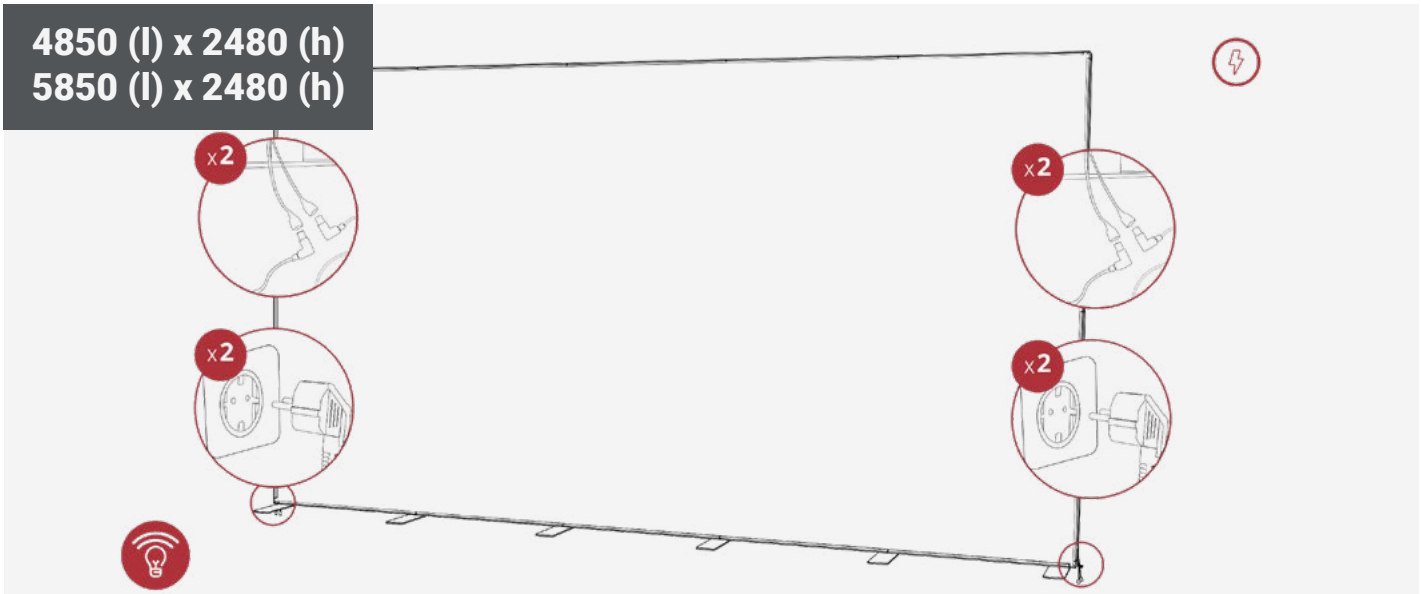

ISTRUZIONI MONTAGGIO

Lavoriamo ogni giorno per offrirti le migliori soluzioni e prodotti innovativi e di qualità. Questi sviluppi possono apportare modifiche ai prodotti. Le dimensioni sono fornite a titolo indicativo. Le foto sono solo a scopo illustrativo.

ILLUMIGO MODULAR

ILLGO-MOD

ACCESSORI, CONNETTORI E BASI



ILLGO-LH-A4
Portadocumenti A4



ILLGO-MOD-HF
Mezza Base (Singola)



ILLGO-MOD-BF
Base Nascosta (Singola)



ILLGO-MOD-DRIVER
Trasformatore di ricambio



ILLGO-MOD-90MIC
Connettore per angolo interno centrale a 90°



ILLGO-90TC
Connettore per angolo superiore a 90°



ILLGO-TC
Connettore a T



Portadocumenti A4
ILLGO-LH-A4
(non incluso con la cornice, da ordinare separatamente)
- Portadocumenti in acrilico
- Formato A4
- Peso massimo supportato: 1.1 kg
- 2 portadocumenti al massimo per cornice
- Veloce da installare: si fissa nella canalina del profilo

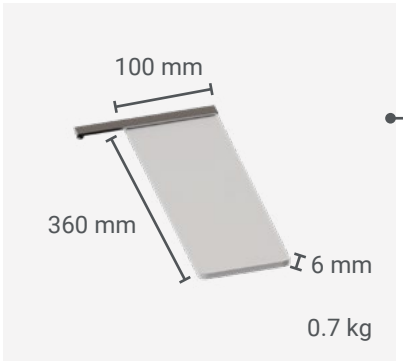

Mezza Base (Singola)
ILLGO-MOD-HF

Base Nascosta (Singola)
ILLGO-MOD-BF

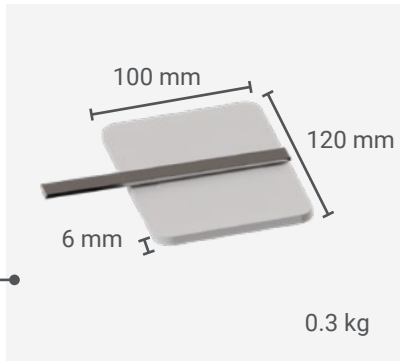

ISTRUZIONI MONTAGGIO

Lavoriamo ogni giorno per offrirti le migliori soluzioni e prodotti innovativi e di qualità. Questi sviluppi possono apportare modifiche ai prodotti. Le dimensioni sono fornite a titolo indicativo. Le foto sono solo a scopo illustrativo.

ILLUMIGO MODULAR

ILLGO-MOD

CONFIGURAZIONI A 90°

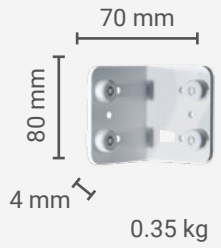

Connettore per angolo interno centrale a 90°:
ILLGO-MOD-90MIC
Venduto singolarmente.
Sono necessari 4 connettori per collegare 2 cornici.

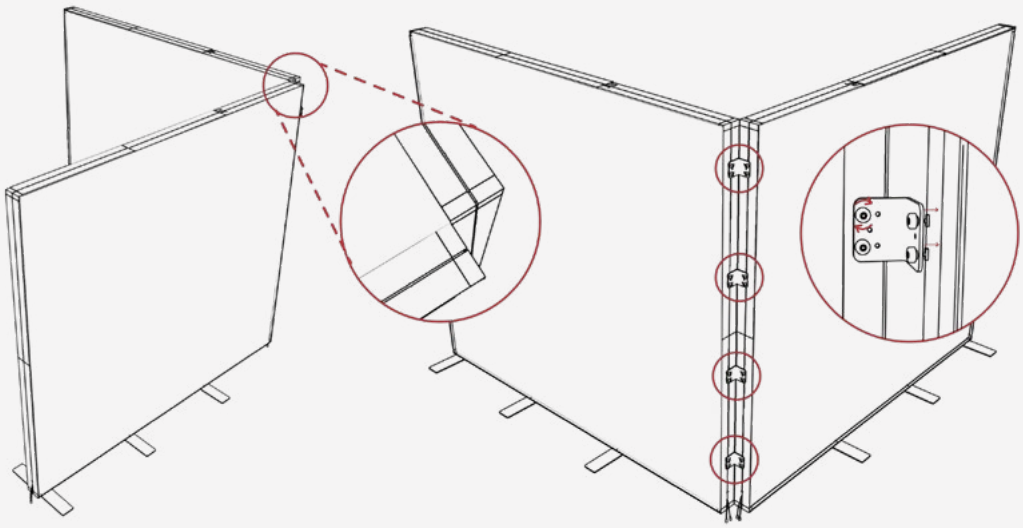

ISTRUZIONI MONTAGGIO

Lavoriamo ogni giorno per offrirti le migliori soluzioni e prodotti innovativi e di qualità. Questi sviluppi possono apportare modifiche ai prodotti. Le dimensioni sono fornite a titolo indicativo. Le foto sono solo a scopo illustrativo.

ILLUMIGO MODULAR

ILLGO-MOD

CONFIGURAZIONI A 90°

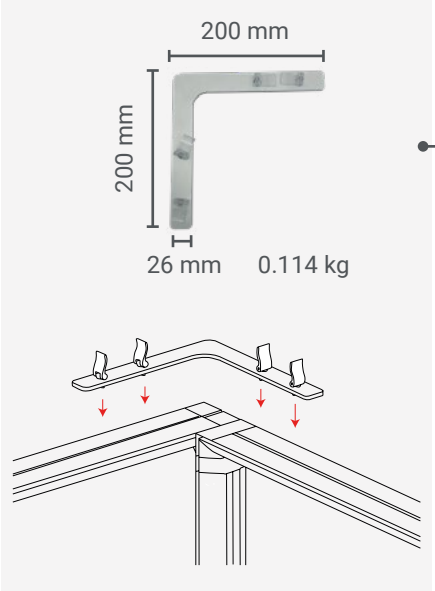

Connettore per angolo superiore a 90°:
ILLGO-90TC
Viene fornito 1 connettore per collegare 2 cornici

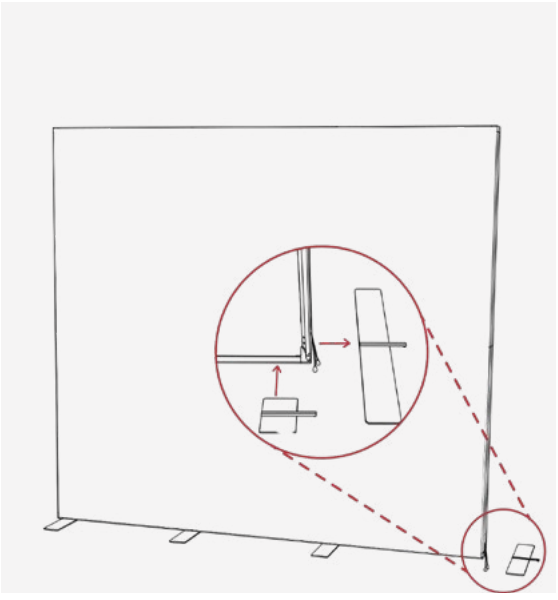

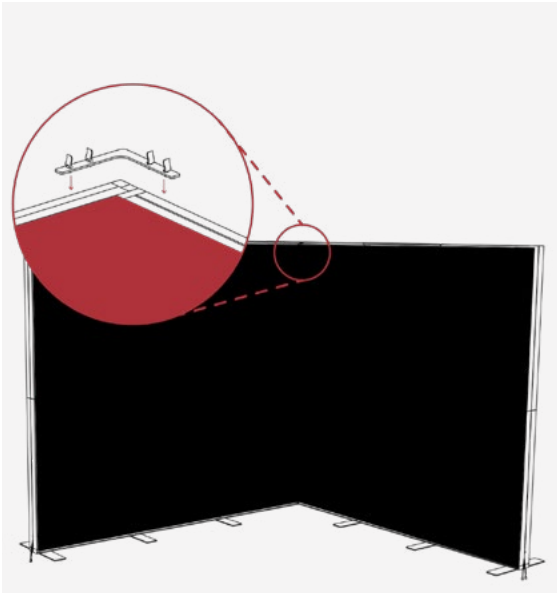

ISTRUZIONI MONTAGGIO

Lavoriamo ogni giorno per offrirti le migliori soluzioni e prodotti innovativi e di qualità. Questi sviluppi possono apportare modifiche ai prodotti. Le dimensioni sono fornite a titolo indicativo. Le foto sono solo a scopo illustrativo.

ILLUMIGO MODULAR

ILLGO-MOD

CONFIGURAZIONE A T

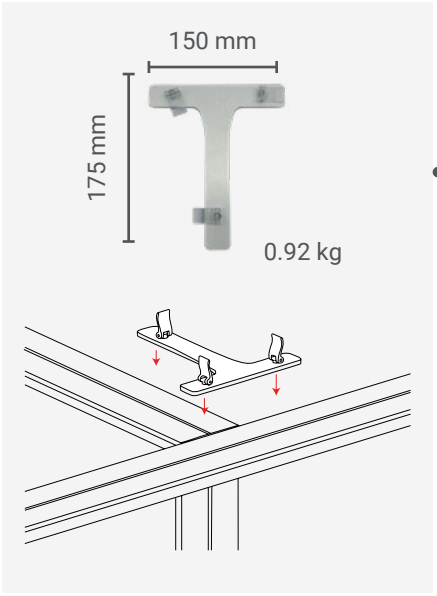

Connettore a T:
ILLGO-TC
Viene fornito 1 connettore per collegare 2 o 3 cornici

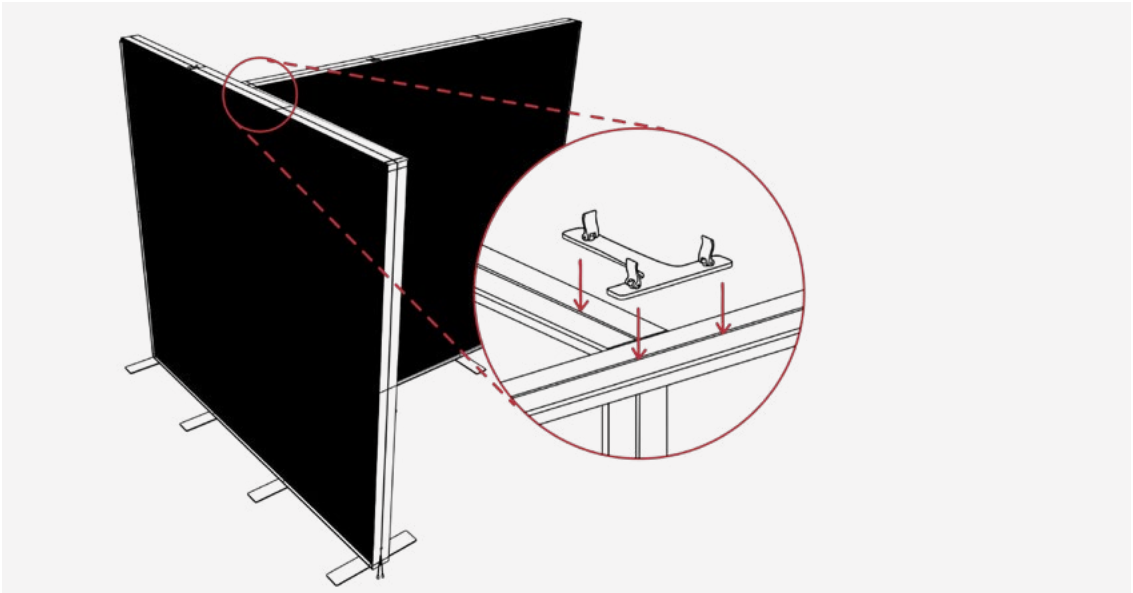

ISTRUZIONI MONTAGGIO

Lavoriamo ogni giorno per offrirti le migliori soluzioni e prodotti innovativi e di qualità. Questi sviluppi possono apportare modifiche ai prodotti. Le dimensioni sono fornite a titolo indicativo. Le foto sono solo a scopo illustrativo.